# OS&Y VANA
## OS&Y GATE VALVE

| | | |
|---|---|---|
| **Genel Özellikler / *General Specifications*** | | |
| **Model / *Type*** | : | **Y-4040** |
| **Ölçü / *Dimensions*** | : | **21/2" - 8"/DN65 - DN200** |
| **Anma Basıncı / *Nominal Pressure*** | : | **175 psi (12,1 bar)** |
| **Çalışma Sıcaklığı / *Working Temperature*** | : | **-10˚C / +120˚C** |
| **Standartlar / *Standards*** | | |
| **Sertifikalar / *Certificate*** | : | **UL, FM** |
| **Tasarım / *Design*** | : | **FM 1120/1130, UL 262** |
| **Flanş Bağlantı Standardı** | : | **TS ISO 7005-5** |
| **Testler / *Tests*** | : | **FM 1120/1130, UL 262** |

**Bölgesel kontrol vanası olarak tanımlanırlar. Mahal içi zonları birbirinden ayırmak(kontrol etmek) için, su besleme hatları üzerinde kesme vanası olarak kullanılırlar. Kesme veya kontrol amaçlı olarak kelebek vana veya yükselen milli vana kullanılır. Yükselen milli vanalar; tam açık konumunda düzgün akışı bozmayan, açık konumu milin yukarı aşağı hareketi ile gözle izlenebilen, izleme anahtarı takılarak elektriksel izleme yapılabilen sürgülü vana tipidir. Kelebek vanalara oran ile daha az hidrolik kayıp oluştururlar. /**
***They are defined as local control valves. Generally they are used in water feed lines as interruption valves in order to separate (to control) zones in the location. Butterfly valves or rising stem valves are used in order to shut off or to control the flow. The OS&Y valve in full open position is a type of gate valve that does not hinder the flow; the open position enables the observation of the pin moving up and down and allows for electrical tracking with a tracking (supervisory) switch. Compared to a butterfly valve it has less hydraulic losses.***

## Ölçüler / *Dimensions*

| Anma Basıncı *Nominal Pressure* | PN | 175 psi (12 bar) | | | | |
|---|---|---|---|---|---|---|
| Anma Çapı *Nominal Diameter* | DN | 65 | 80 | 100 | 150 | 200 |
| Vana Boyutları *Valve Dimensions* | L | 170 | 180 | 190 | 210 | 230 |
| | H min. | 395 | 440 | 490 | 625 | 785 |
| | H max. | 460 | 520 | 590 | 775 | 985 |
| Flanş Ölçüleri *Flange Dimensions* | D | 185 | 200 | 220 | 285 | 340 |
| | k | 145 | 160 | 180 | 240 | 295 |
| | g | 118 | 132 | 156 | 211 | 266 |
| | b | 20 | 22 | 24 | 26 | 30 |
| | d | 19 | | | 23 | |
| Delik Adedi / *Hole Qty* | n | 4 | 8 | | | 12 |
| Ağırlık / *Weight* | Kg. | 20 | 24 | 30 | 58 | 106 |

# OS&Y VANA
## OS&Y GATE VALVE

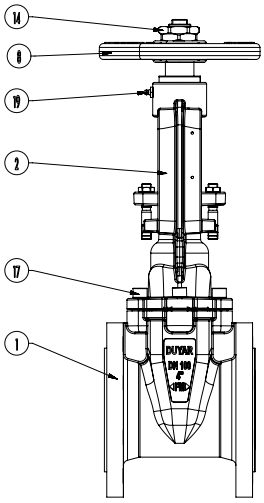

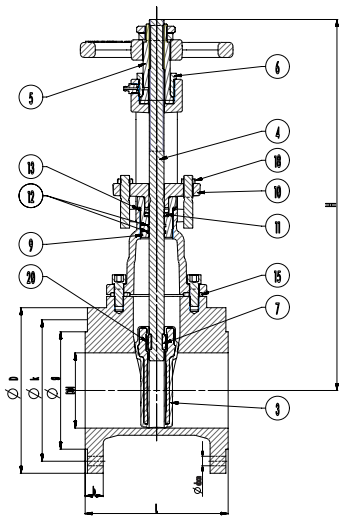

## Malzeme Özellikleri / *Material Specifications*

| NO | PARÇA ADI / *Part Name* | ADET / *Qty* | MALZEME / *Material* |
|---|---|---|---|
| 1 | Gövde / Body | 1 | EN JS-1020 |
| 2 | Kapak / Bonnet | 1 | EN JS-1020 |
| 3 | Sürgü / Wedge (EPDM Coated) | 1 | EN JS-1020 |
| 4 | Mil / Stem | 1 | X20Cr13 (420) |
| 5 | Bara / Yoke Nut | 1 | CW617N / Pirinç / Brass |
| 6 | Merkezleme Somunu / Lock Nut | 1 | CW617N / Pirinç / Brass |
| 7 | Hareket Somunu / Wedge Nut | 1 | X5CrNi18-10 (304) |
| 8 | Volan / Handwheel | 1 | EN JS-1020 |
| 9 | O-Ring Somunu / Packing Supporter | 1 | CW617N / Pirinç / Brass |
| 10 | Üst Glen / Packing Glend | 1 | EN JS-1020 |
| 11 | Grafit Conta / Packing | Min.3 | Grafit / Graphite |
| 12 | Mil O-Ringi / Stem O-Ring | 2 | EPDM |
| 13 | Conta / Washer | 1 | PTFE |
| 14 | Volan Somunu / Handwheel Nut | 2 | CW617N / Pirinç / Brass |
| 15 | Kapak O-Ringi / Bonnet O-Ring | 1 | EPDM |
| 16 | Glen Civatası / Glend Bolt | 2 | Steel 8.8 |
| 17 | Kapak civatası / Bonnet Bolt | 6 | Steel 8.8 |
| 18 | Glen Civata Somunu / Glend Bolt Nut | 2 | Steel 8.8 |
| 19 | Gresorluk / Grease Nipple | 1 | Steel |
| 20 | Hareket Somunu Civatası / Wedge Nut Bolt | 1 | Steel 8.8 |

## OS&Y VANA İZLEME ANAHTAR
## OS&Y VALVE SUPERVISORY SWITCH

**Genel Özellikler / *General Specifications***

**Model / *Type*** : **Y-3008**
**Ölçü / *Dimensions*** : **2"-12"**
**Çalışma Sıcaklığı / *Working Temperature*** : **-40˚C / +60˚C**
**Boyutlar** : **15,7 cm L x5,7 cm W x14,6 cm H**

**Standartlar / *Standards***
**Sertifikalar / *Certificate*** : **UL, FM, CE**

**OS&Y Yükselen milli vana izleme anahtarı vananın açık/kapalı kou denetleme switchleri kullanılır. Vananın açılması veya kapanması ile milin yukarı-aşağı hareketini algılayan stwitch elektriksel olarak sinyal verilmesini sağlar./ *The OS&Y rising stem gate valve uses the supervisory switch to monitor open/closed positions. With opening or closing of the valve, the switch detects the movement of the stem and transmits a signal electrically***

# OS&Y VANA
## OS&Y GATE VALVE

LISTED FM APPROVED

**Genel Özellikler / *General Specifications***

| | | |
|---|---|---|
| Model / *Type* | : | Y-4045 |
| Ölçü / *Dimensions* | : | 21/2" - 12"/DN65 - DN300 |
| Anma Basıncı / *Nominal Pressure* | : | 300 psi (20,6 bar) |
| Çalışma Sıcaklığı / *Working Temperature* | : | -10˚C / +120˚C |

**Standartlar / *Standards***

| | | |
|---|---|---|
| Sertifikalar / *Certificate* | : | UL, FM |
| Tasarım / *Design* | : | FM 1120/1130, UL 262 |
| Flanş Bağlantı Standardı | : | TS ISO 7005-5 |
| Testler / *Tests* | : | FM 1120/1130, UL 262 |

**Bölgesel kontrol vanası olarak tanımlanırlar. Mahal içi zonları birbirinden ayırmak(kontrol etmek) için, su besleme hatları üzerinde kesme vanası olarak kullanılırlar. Kesme veya kontrol amaçlı olarak kelebek vana veya yükselen milli vana kullanılır. Yükselen milli vanalar; tam açık konumunda düzgün akışı bozmayan, açık konumu milin yukarı aşağı hareketi ile gözle izlenebilen, izleme anahtarı takılarak elektriksel izleme yapılabilen sürgülü vana tipidir. Kelebek vanalara oran ile daha az hidrolik kayıp oluştururlar. / *They are defined as local control valves. Generally they are used in water feed lines as interruption valves in order to separate (to control) zones in the location. Butterfly valves or rising stem valves are used in order to shut off or to control the flow. The OS&Y valve in full open position is a type of gate valve that does not hinder the flow; the open position enables the observation of the pin moving up and down and allows for electrical tracking with a tracking (supervisory) switch. Compared to a butterfly valve it has less hydraulic losses.***

## Malzeme Özellikleri / *Material Specifications*

| NO | PARÇA ADI / *Part Name* | MALZEME / *Material* |
|---|---|---|
| 1 | CONTA/GASKET | C95400 |
| 2 | KAPAK/BONNET | SFREO DÖKÜM/DUCTILE IRON |
| 3 | SALMASTRA/PACKING | PTFE |
| 4 | KLAPE/DISC | SFRERO DÖKÜM/DUCTILE IRON+EPDM |
| 5 | GÖVDE/BODY | SFERO DÖKÜM/DUCTILE IRON |
| 6 | SIZDIRMAZ CONTA/SEALING RING | EPDM |
| 7 | CİVATA/BOLT | ÇELİK/STEEL |
| 8 | SALMASTRA/GLAND | SFERO DÖKÜM/DUCTILE IRON |
| 9 | SOMUN/NUT | ÇELİK/STEEL |
| 10 | YATAY CONTA/FLAT WASHER | ÇELİK/STEEL |
| 11 | CİVATA/BOLT | ÇELİK/STEEL |
| 12 | YAY CONTASI/SPRING WASHER | ÇELİK/STEEL |
| 13 | VOLAN/HANDWHEEL | SFERO DÖKÜM/DUCTILE IRON |
| 14 | MERKEZLEME SOMUNU/LOCK NUT | C95400 |
| 15 | VOLAN VİDASI/LOCATING SCREW | SS304 |
| 16 | MİL/STEM | SS304 |
| 17 | MİL SOMUNU/STEM NUT | C95400 |
| 18 | CONTA/GASKET | C95400 |
| 19 | ÇATI/SKELETON | SFERO DÖKÜM/DUCTILE IRON |
| 20 | TAPA/PLUG | C95400 |
| 21 | HAREKET SOMUNU/LIFTING NUT | CF8M |
| 22 | PİN/PIN | SS304 |
| 23 | SIZDIRMAZ CONTA/SEALING RING | EPDM |

# OS&Y VANA
## OS&Y GATE VALVE

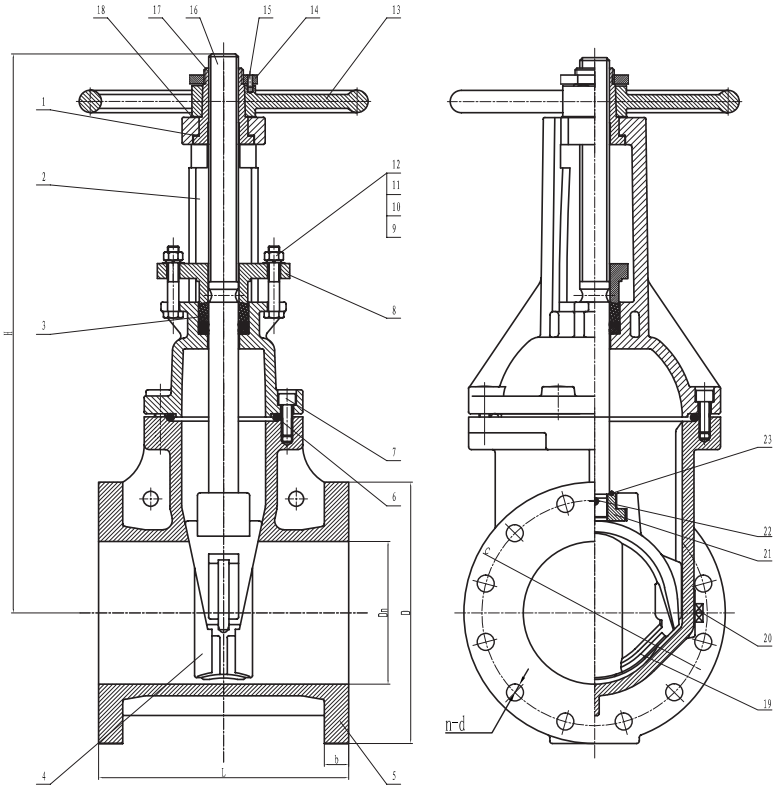

## Ölçüler / *Dimensions*

| PN | 300 psi (20.6 bar) | | | | | | | |
|---|---|---|---|---|---|---|---|---|
| DN | 65 | 80 | 100 | 125 | 150 | 200 | 250 | 300 |
| L | 190 | 203 | 229 | 254 | 267 | 292 | 330 | 356 |
| D | 178 | 191 | 229 | 254 | 279 | 343 | 406 | 483 |
| b | 17.5 | 21 | 24 | 23.9 | 25.4 | 28.6 | 30.2 | 31.8 |
| c | 139.5 | 152.5 | 190.5 | 216 | 241.5 | 298.5 | 362 | 432 |
| n-d | 4-ø19 | 4-ø19 | 8-ø19 | 8-ø22 | 8-ø22 | 8-ø22 | 12-ø25 | 12-ø25 |
| H | 357 | 411 | 443 | 536 | 595 | 739 | 881 | 1021 |

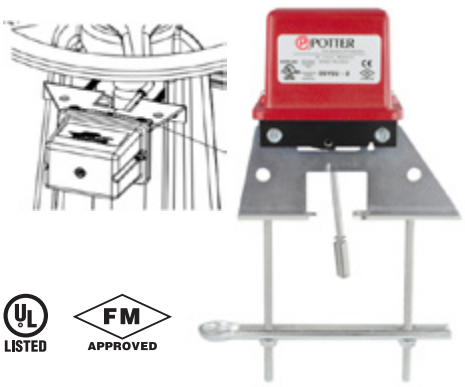

LISTED FM APPROVED

## OS&Y VANA İZLEME ANAHTAR
### OS&Y VALVE SUPERVISORY SWITCH

**Genel Özellikler / *General Specifications***

| | | |
|---|---|---|
| **Model / *Type*** | : | **Y-3008** |
| **Ölçü / *Dimensions*** | : | **2"-12"** |
| **Çalışma Sıcaklığı / *Working Temperature*** | : | **-40˚C / +60˚C** |
| **Boyutlar** | : | **15,7 cm L x5,7 cm W x14,6 cm H** |
| **Standartlar / *Standards*** | | |
| **Sertifikalar / *Certificate*** | : | **UL, FM, CE** |

**OS&Y Yükselen milli vana izleme anahtarı vananın açık/kapalı kou denetleme switchleri kullanılır. Vananın açılması veya kapanması ile milin yukarı-aşağı hareketini algılayan stwitch elektriksel olarak sinyal verilmesini sağlar./ *The OS&Y rising stem gate valve uses the supervisory switch to monitor open/closed positions. With opening or closing of the valve, the switch detects the movement of the stem and transmits a signal electrically***